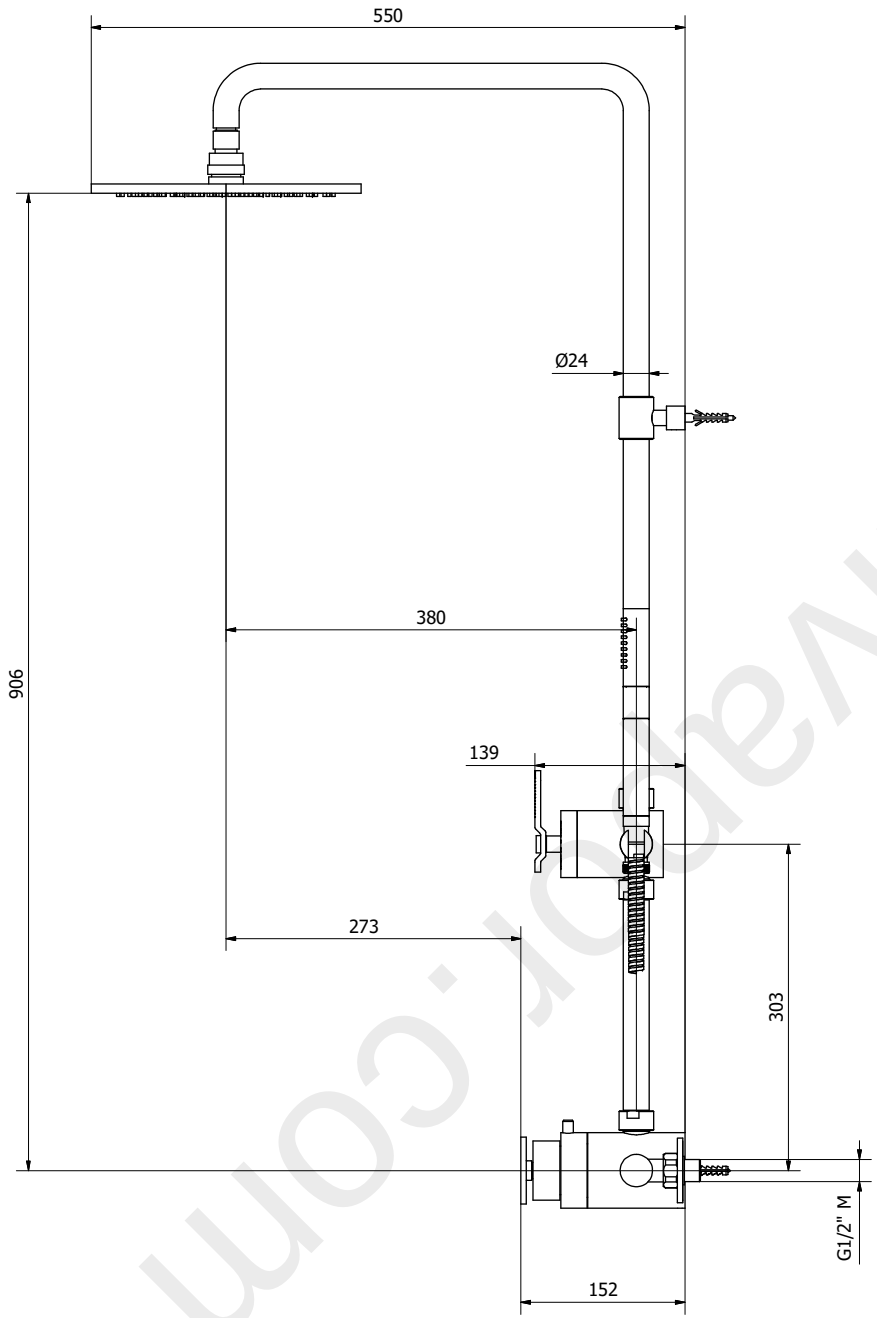

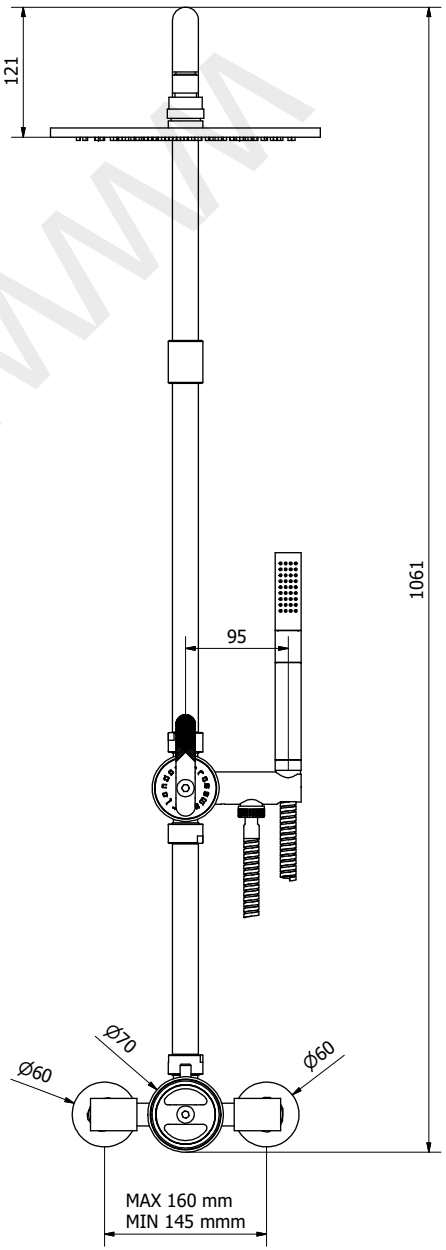

www.divaapor.com