Sparepart / Ersatzteile / Pièces de recharge / Pezzi di Ricambio / Piezas de requesto / Parte de reposição / Reserveonderdelen / Reservdelar / Reservedeler / Varaosat / Vraosat / Varahlutir / Αντιαλλακτικά / Yedek Parçalar / Náhradní díly / Náhradné diely / Nadomestni deli / Резервни части / Запчасти / Części Zapasowe / Piese de schimb / Rendelhető alkatrészek / Запасні частини / Reservni delovi / Резервни делови / Резервни делови / Atsarginių dalių / Tellitavad varuosad / Rezervju daļu

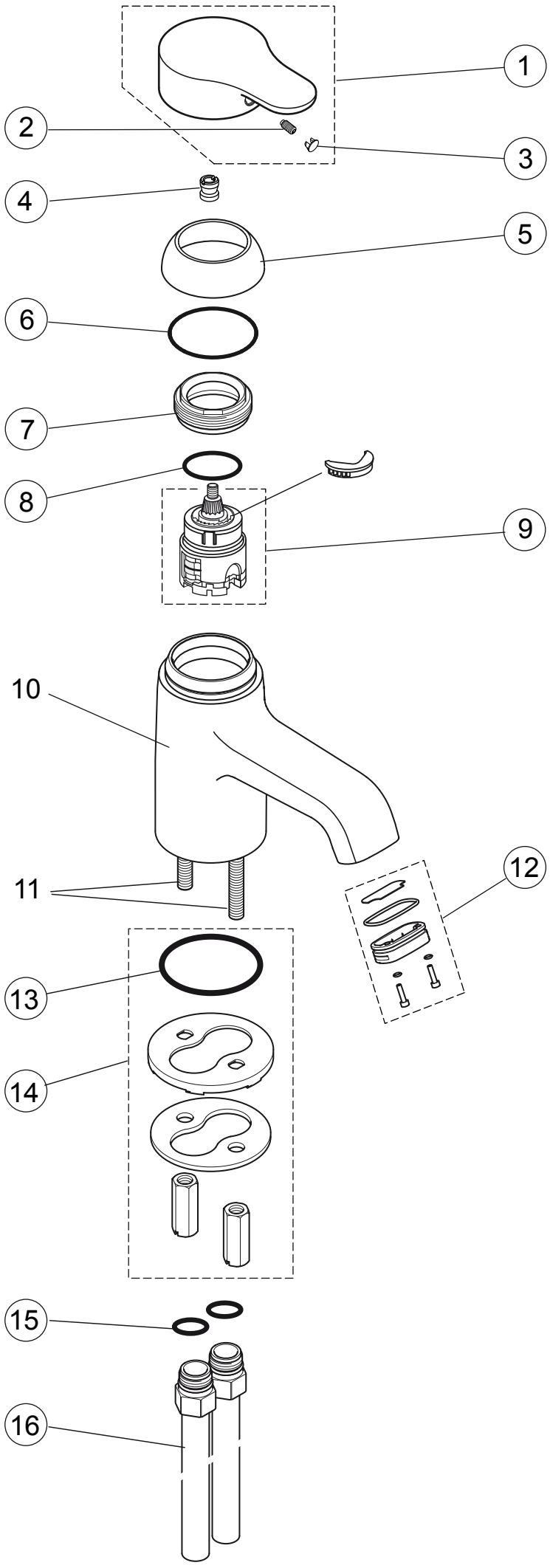

Position

1 = A 961 491 AA
2 = A 963 667 NU
3 = A 961 484 NU
4 = A 963 372 NU
5 = A 961 492 AA
6 = A 961 638 NU
7 = A 963 022 NU
8 = A 962 715 NU
9 = A 960 145 NU
12 = A 961 493 NU
13 = A 963 157 NU
14 = A 960 205 NU
15 = A 961 182 NU (2x)
16 = A 960 133 NU

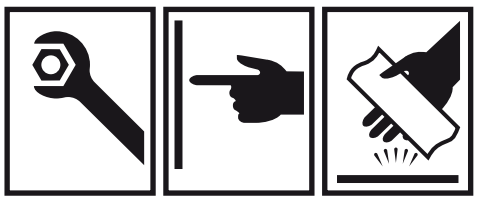

Jasper Morrison

E6415..

0811/ A 865 650
(+ A865 612)
Made in Europe

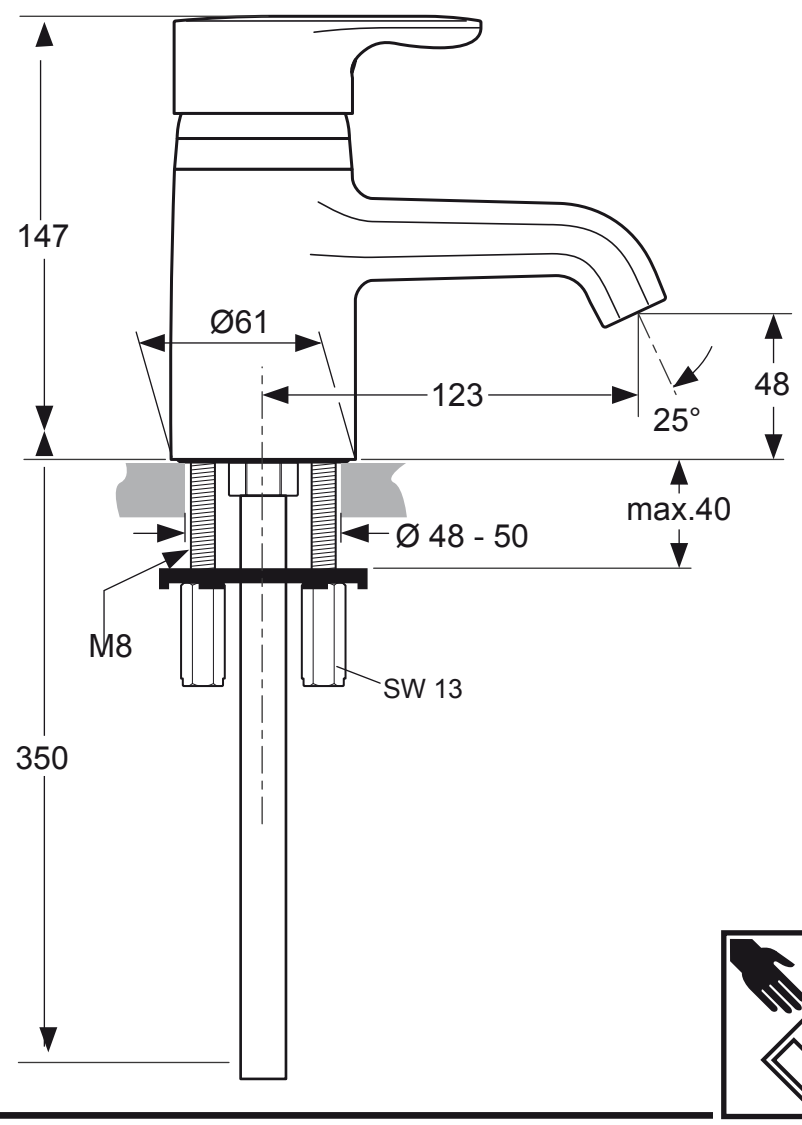

Ideal Standard International BVBA
Chaussée de Wavre, 1789 - box 15
1160 Bruxelles
Belgium

www.idealstandardinternational.com

www.airmoor.com

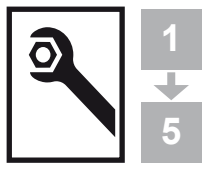

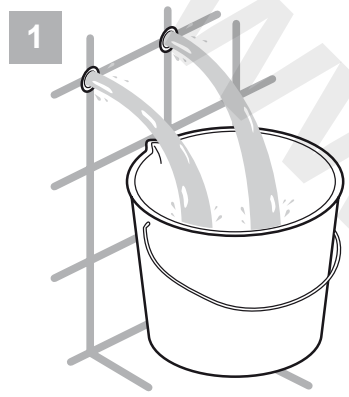

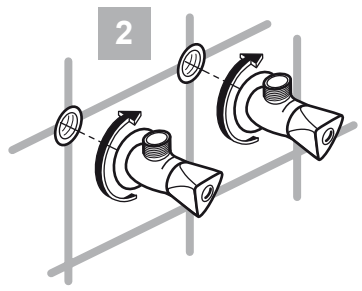

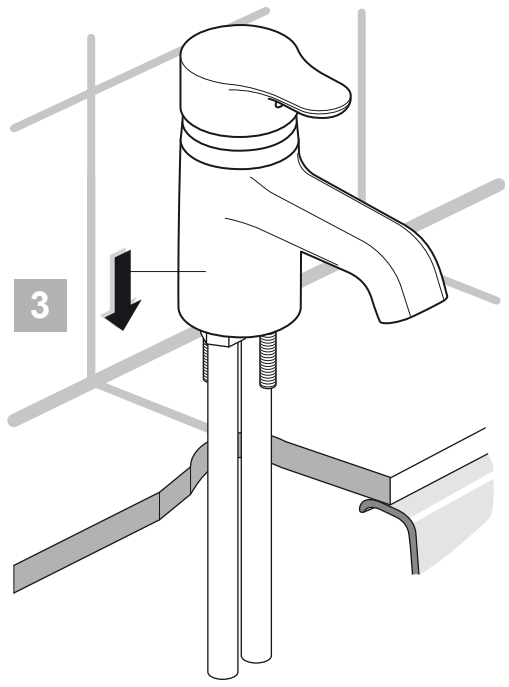

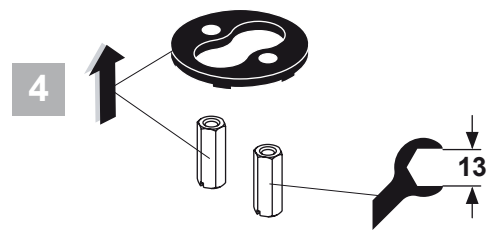

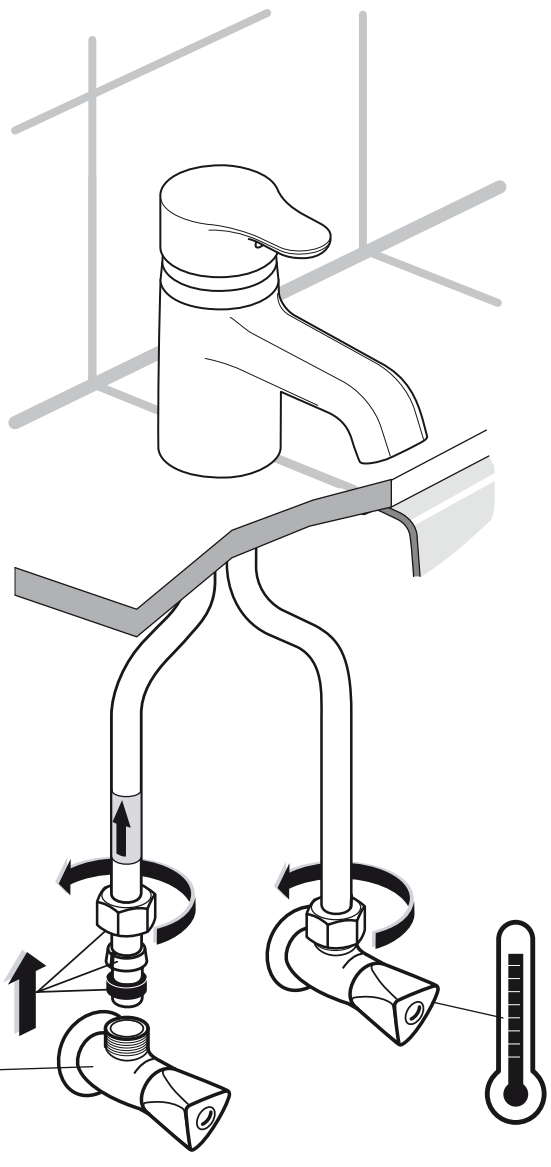

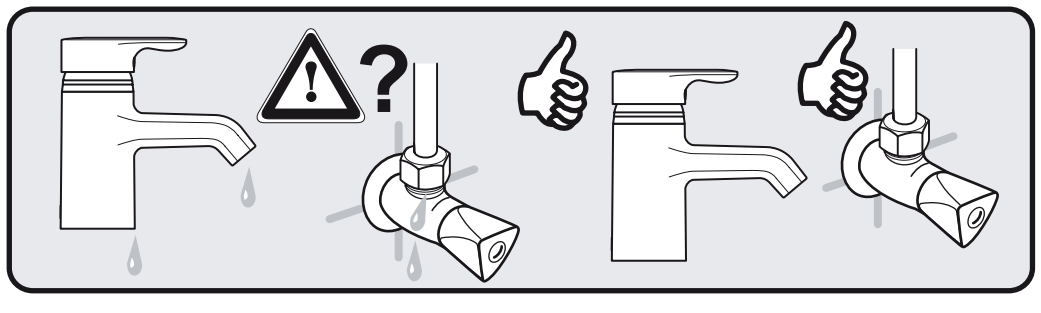

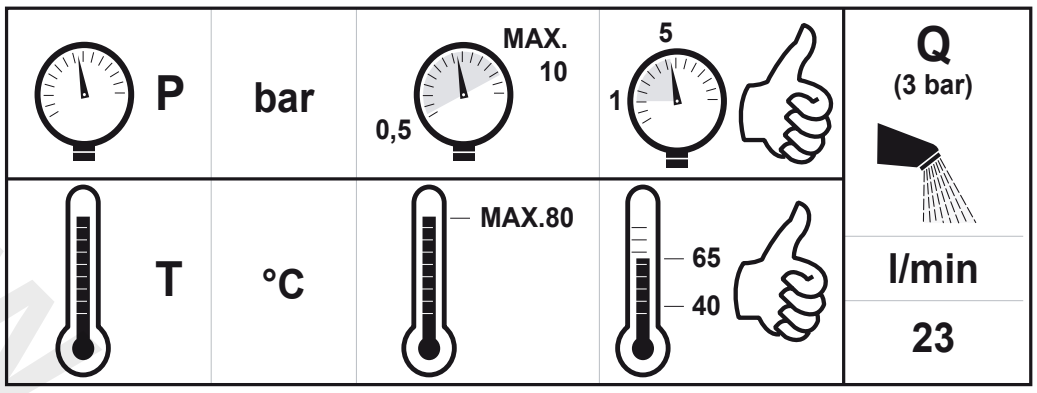

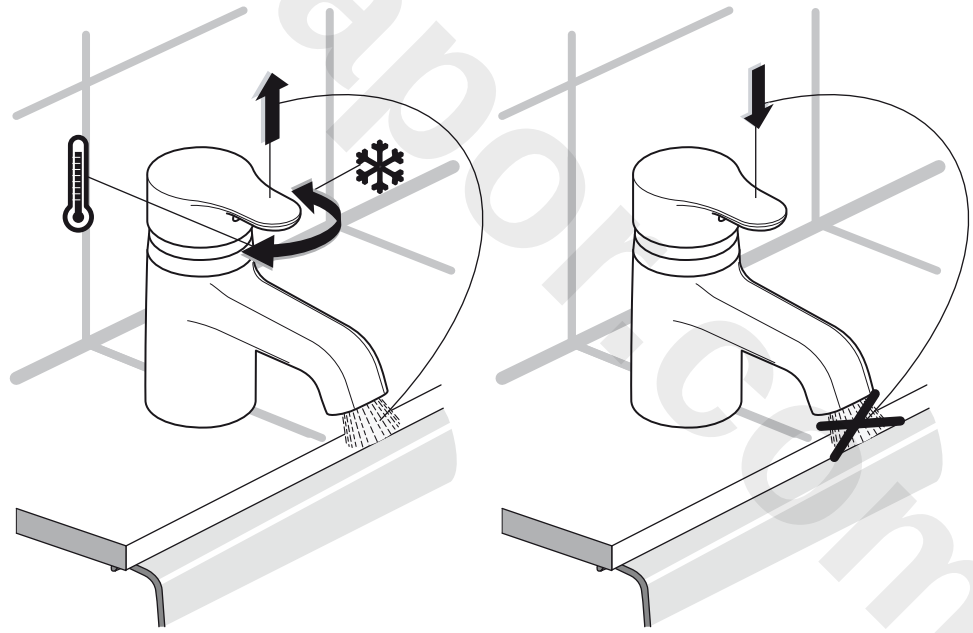

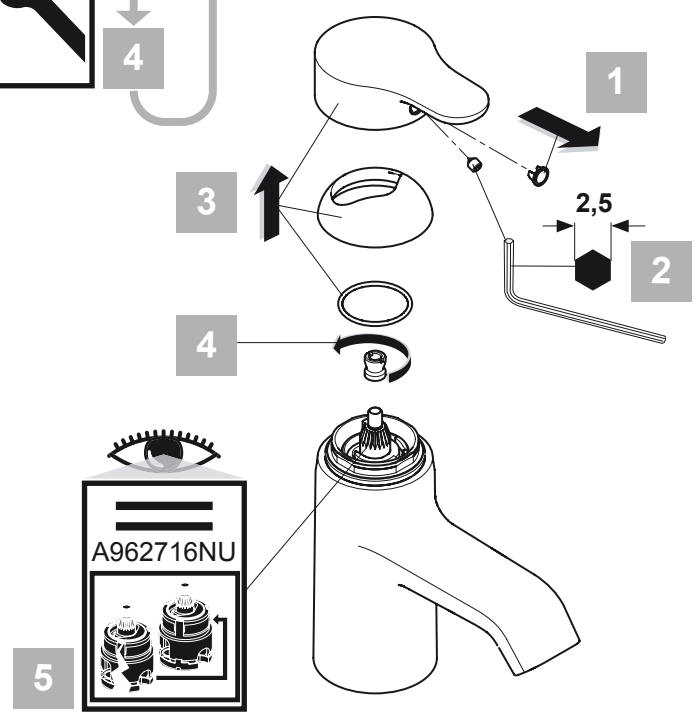

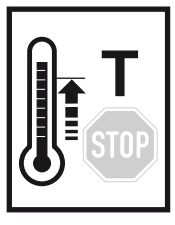

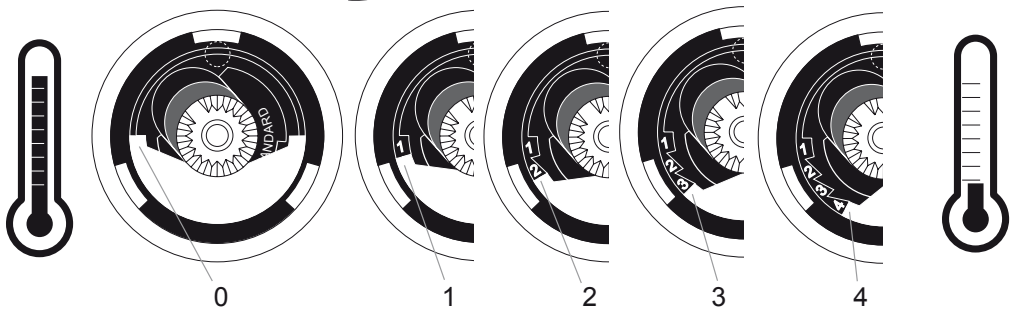

www.divapon.com