Spare Parts / Ersatzteile / Pièces de recharge / Pezzi di Ricambio / Piezas de requesto / Parte de reposição / Reserveonderdelen / Reservdelar / Reservedeler / Varaosat / Vraosat / Varahlutir / Ανταλλακτικά / Yedek Parçalar / Náhradní díly / Náhradné diely / Nadomestni deli / Резервни части / Запчасти / Części Zapasowe / Piese de schimb / Rendelhető alkatrészek / Запасні частини / Reservni delovi / Резервни делови / Резервни делови / Atsarginių dalių / Tellitavad varuosad / Rezervju daļu

Pos.	Part No.
1	A 861 386 AA
2	A 861 371 NU
3	A 861 375 NU
4	A 861 376 NU
5	A 861 387 NU
6	A 861 372 NU
7	A 861 374 NU
8	A 963 181 NU
9	BE 175 AA
10	B 1760 AA
11	B 960 976 AA
12	B 1363 AA
13	B 960 972 AA

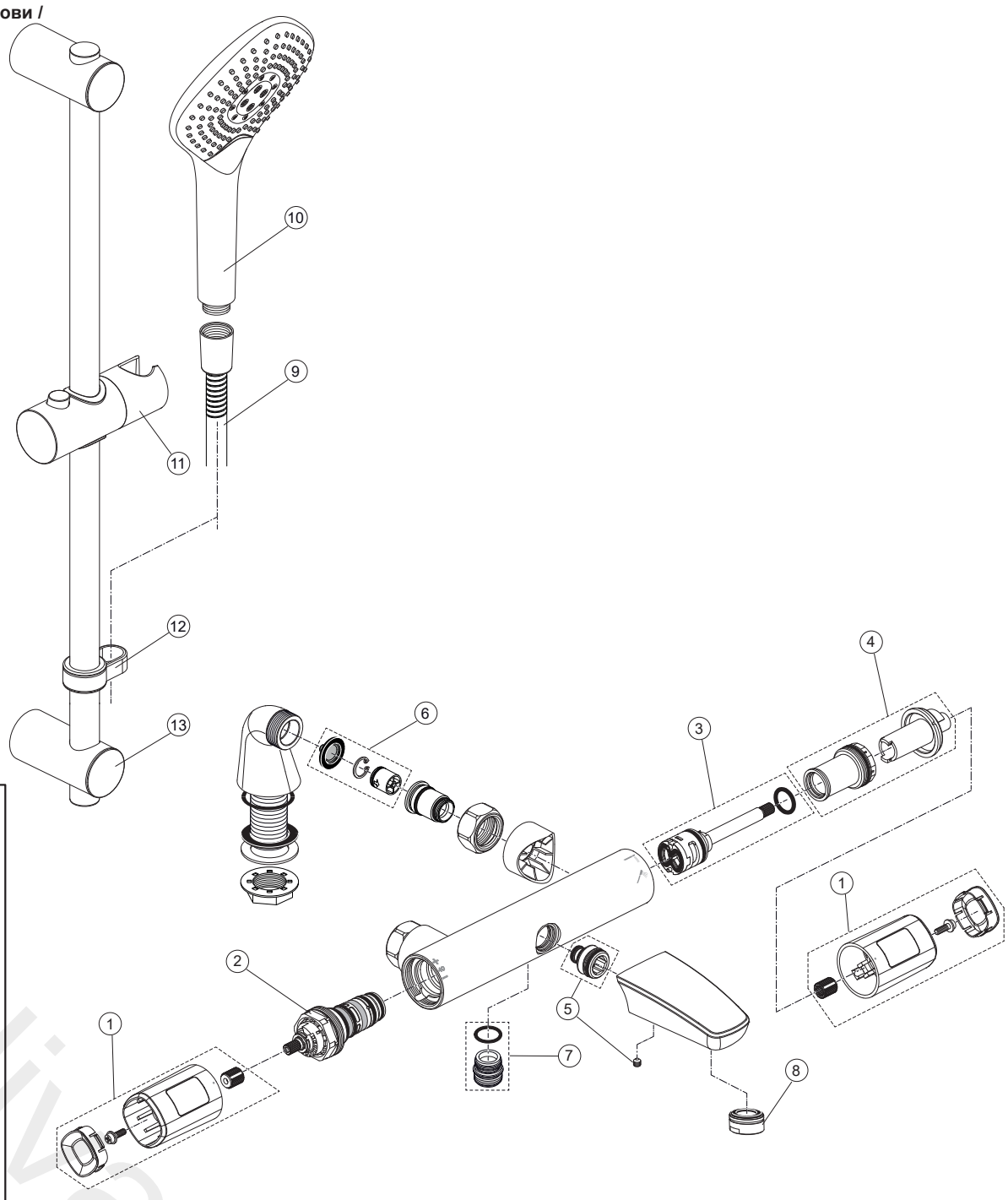

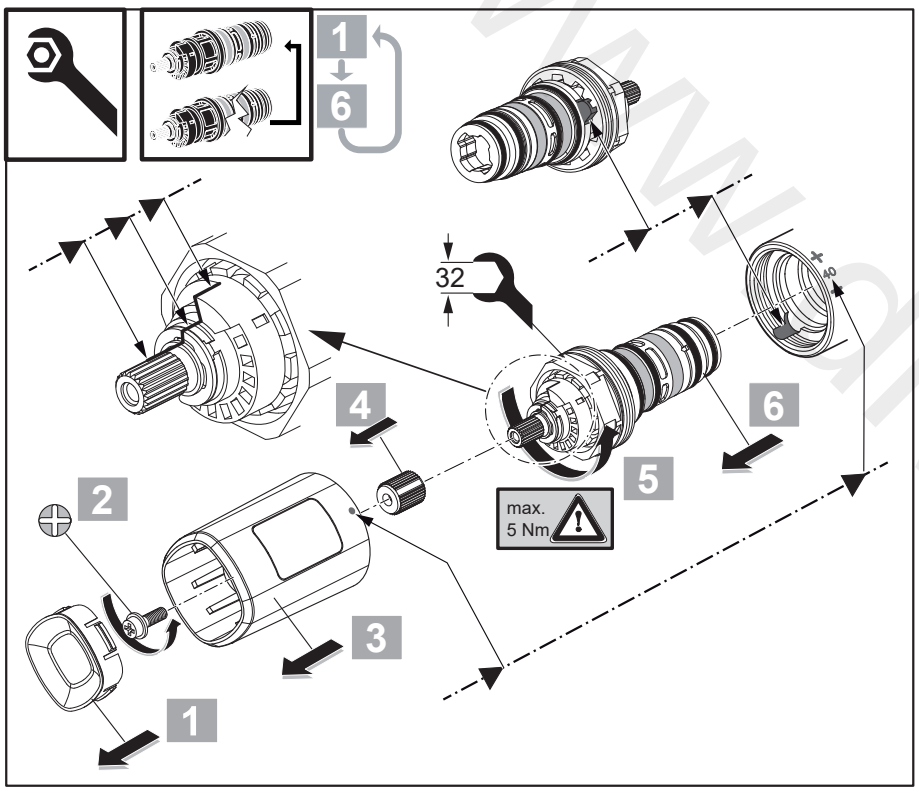

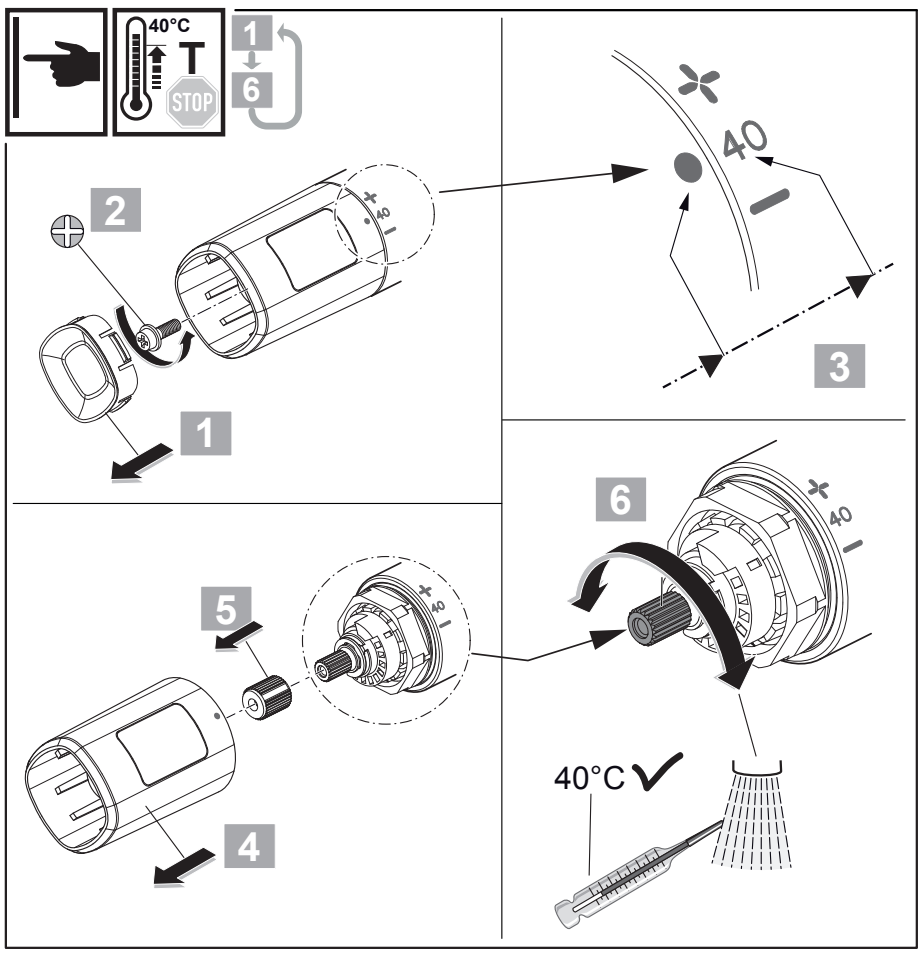

Ideal Standard

CERATHERM T100

A 7699 ..

0322 / A 868 892
Made in Germany

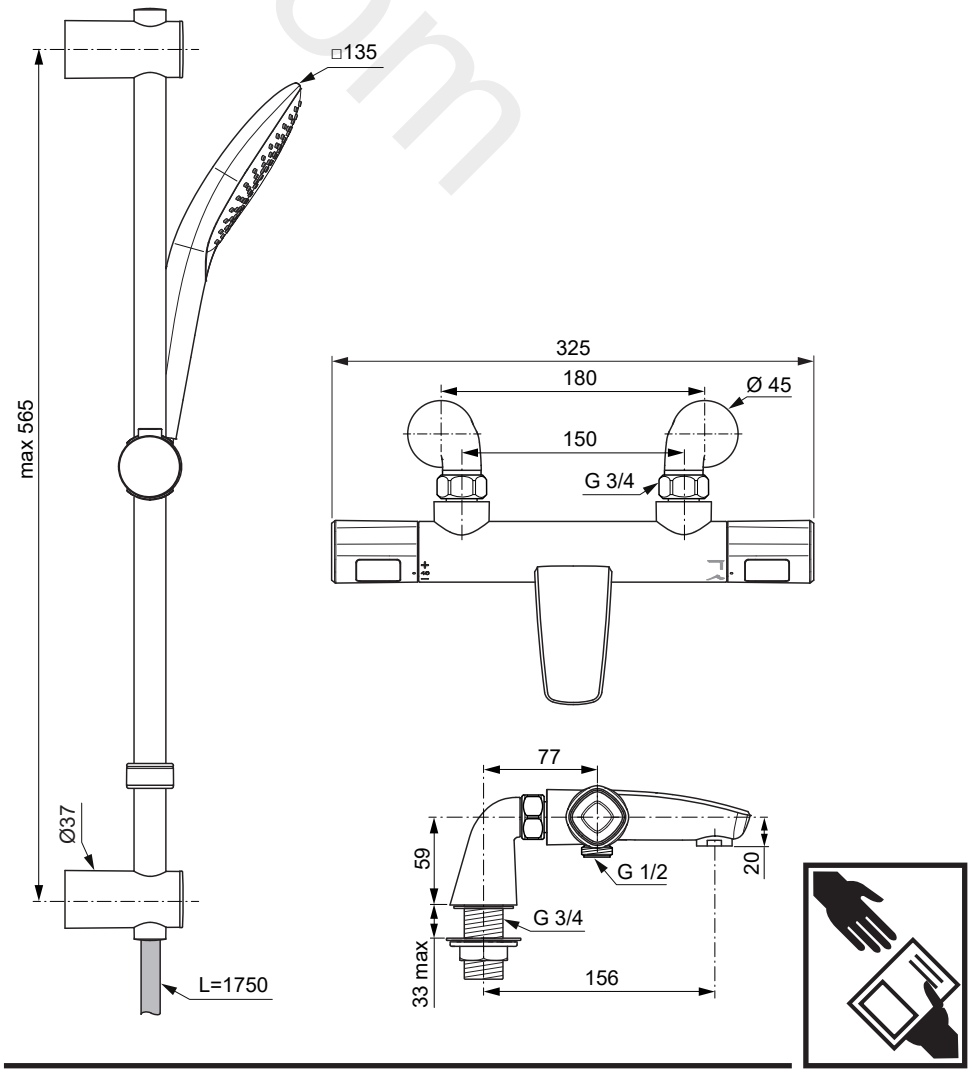

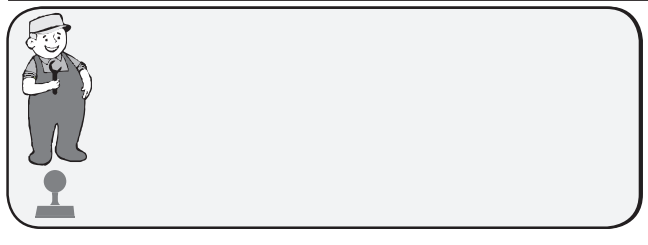

Ideal Standard International NV
Corporate Village - Gent Building
Da Vincilaan 2
1935 Zaventem
Belgium

www.idealstandardinternational.com

www.alivapor.com

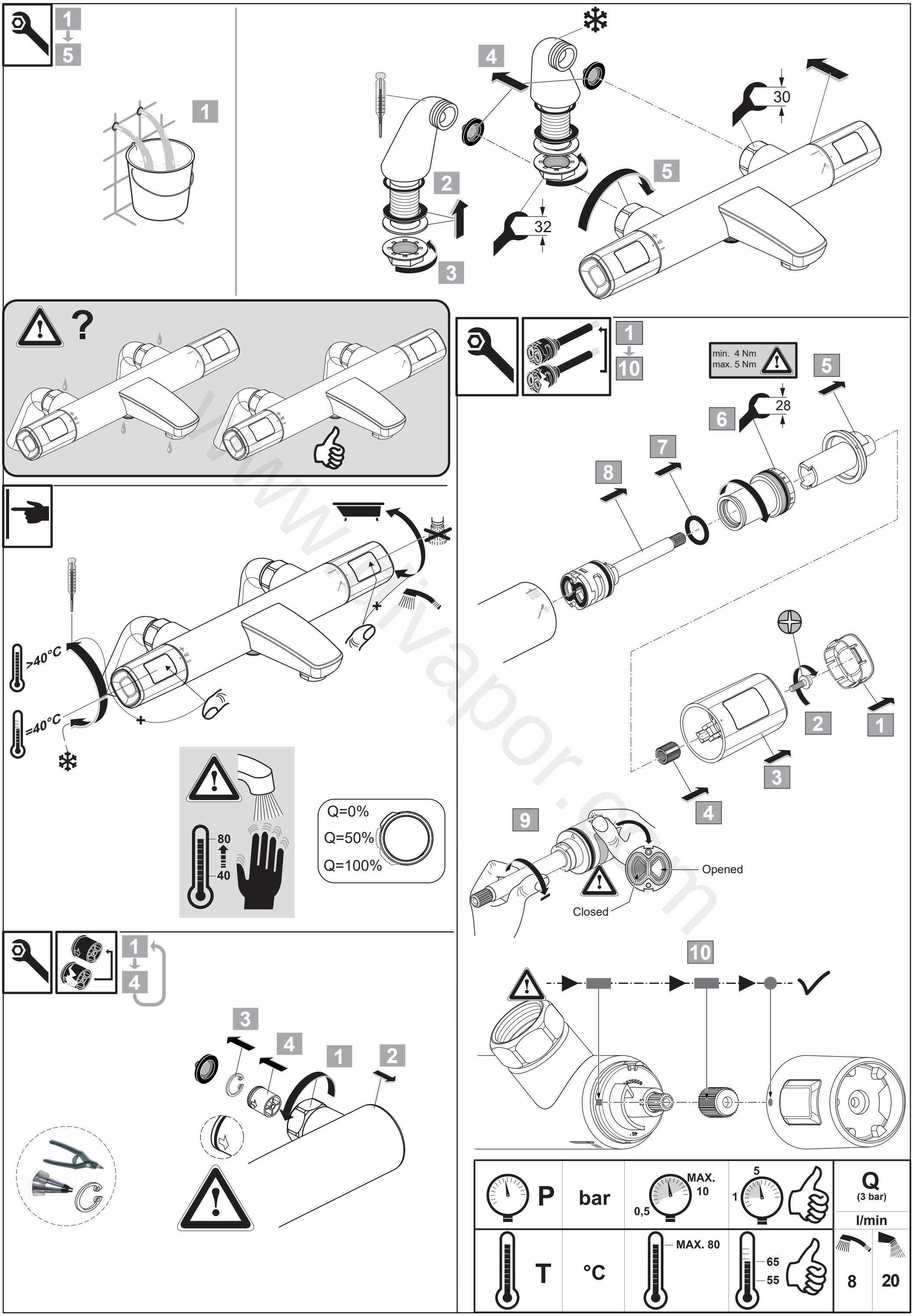

www.vapor.com