Spare Parts / Ersatzteile / Pièces de recharge / Pezzi di Ricambio / Piezas de requesto / Parte de reposição / Reserveonderdelen / Reservdelar / Reservedeler / Varaosat / Vraosat / Varahlutir / Ανταλλακτικά / Yedek Parçalar / Náhradní díly / Náhradné diely / Nadomestni deli / Резервни части / Запчасти / Części Zapasowe / Piese de schimb / Rendelhető alkatrészek / Запасні частини / Reservni delovi / Резервни делови / Резервни делови / Atsarginių dalių / Tellitavad varuosad / Rezervju daļu

XX = AA, GN, ...

Pos.	Part No.	
1	A 861 405 XX	
2	A 963 309 NU	
3	A 861 406 NU	
4	B 961 386 XX	
5	B 961 387 NU	
6	B 960 650 NU	
7	A 861 181 NU	
8	A 861 156 NU	
11	B 960 486 XX	
12	A 960 537 XX	
13	B 960 167 XX	
17	A 961 182 NU	
18	A 963 909 NU	
20	B 960 365 AA	A 7033 AA
21	A 963 840 NU	
22	B 960 647 AA	A 7033 AA
23	A 3330 XX	
24	B 960 925 XX	
25	A 861 411 XX	
26	A 960 944 NU	
27	A 962 077 XX	A 7033 XX

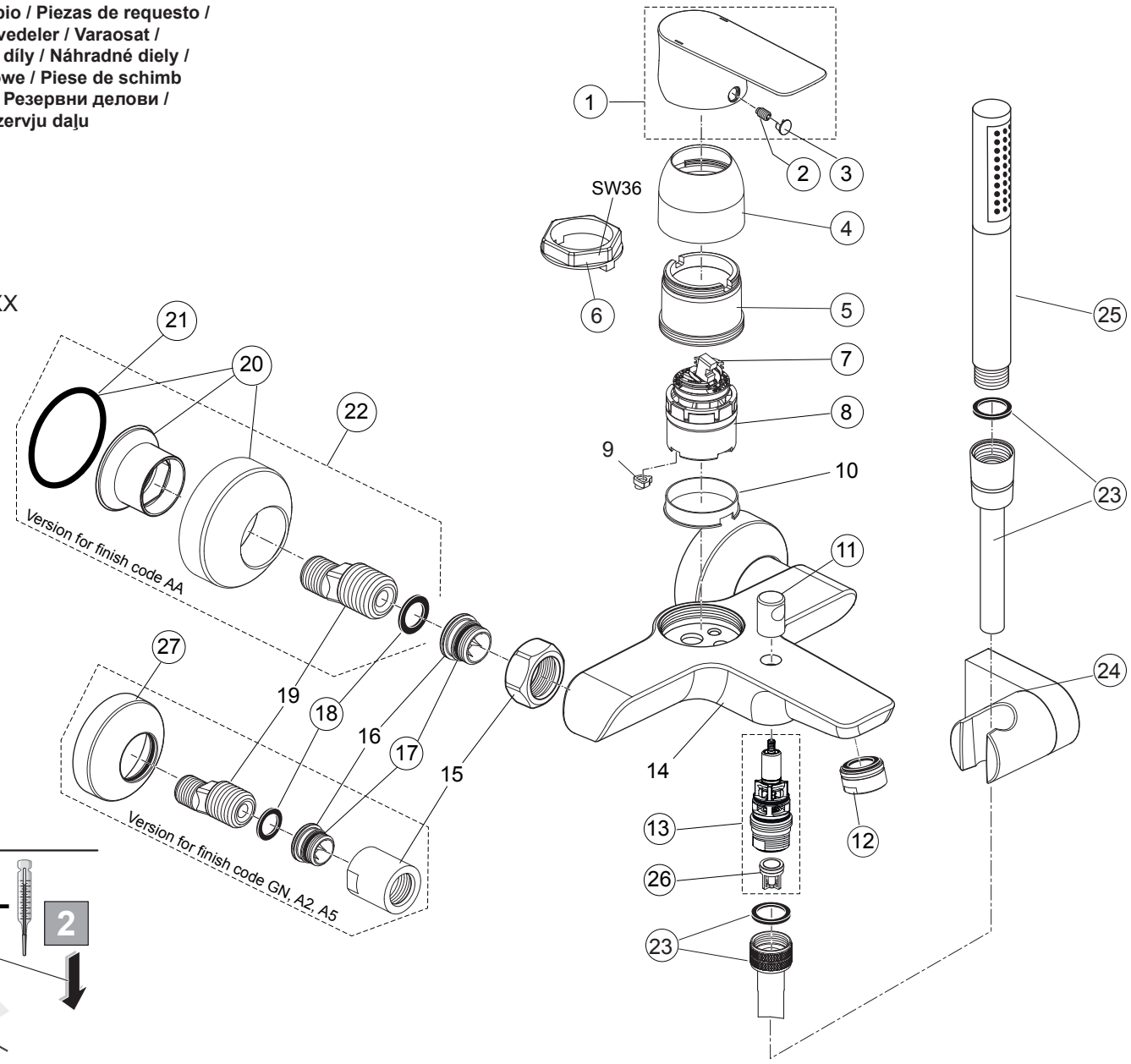

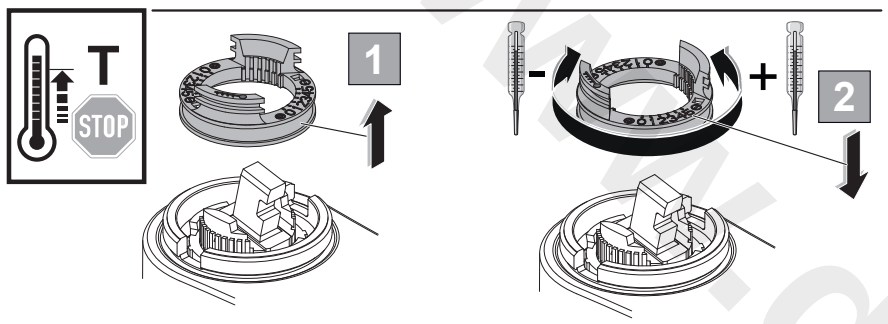

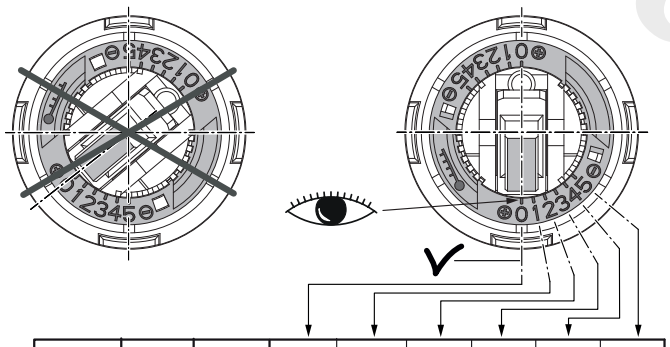

P 0,3 MPa 3 bar		0	1	2	3	4	5
		°C	°C	°C	°C	°C	°C
50°C	15°C	50	49	44	40	35	33
65°C	15°C	65	63	57	50	44	40
85°C	15°C	85	83	74	64	56	50

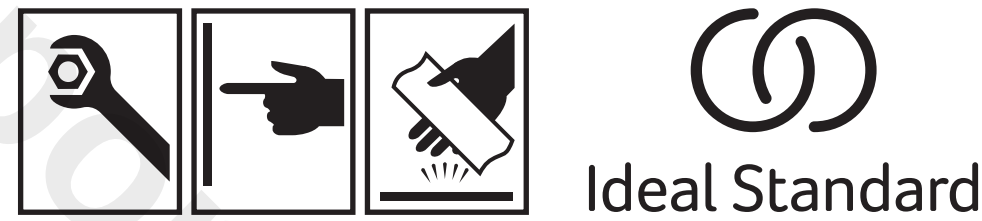

Ideal Standard

CONNECT AIR

A 7033 .. A 7056 ..

0620 / A 868 369
Made in Germany

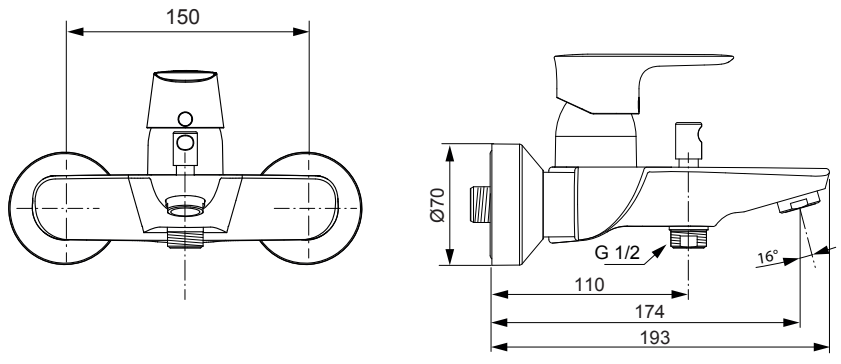

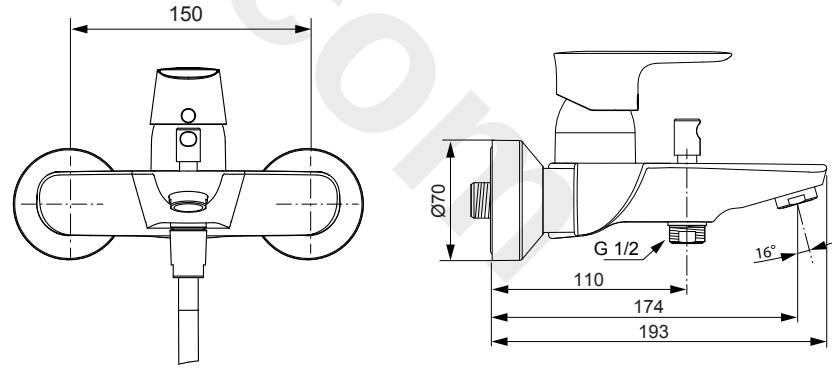

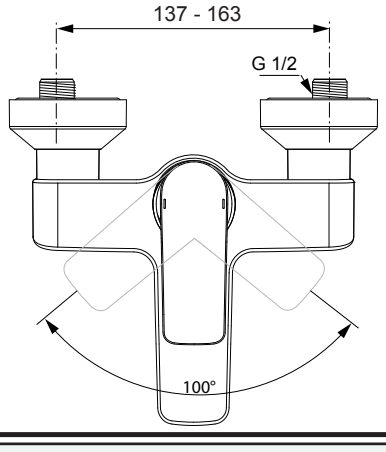

A7033

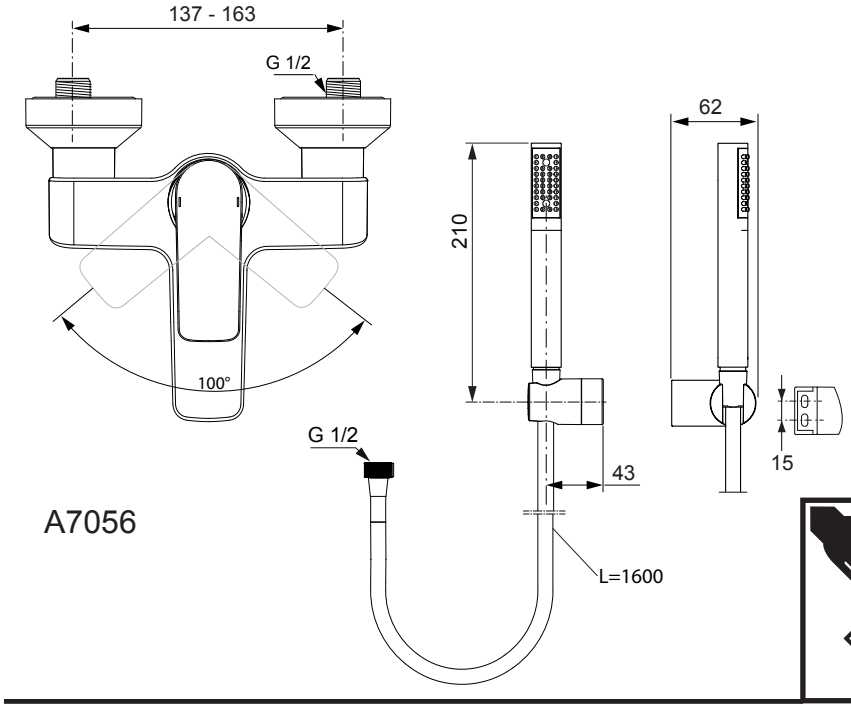

A7056

Ideal Standard International NV
Corporate Village - Gent Building
Da Vincilaan 2
1935 Zaventem
Belgium

www.idealstandardinternational.com

www.divaporte.com

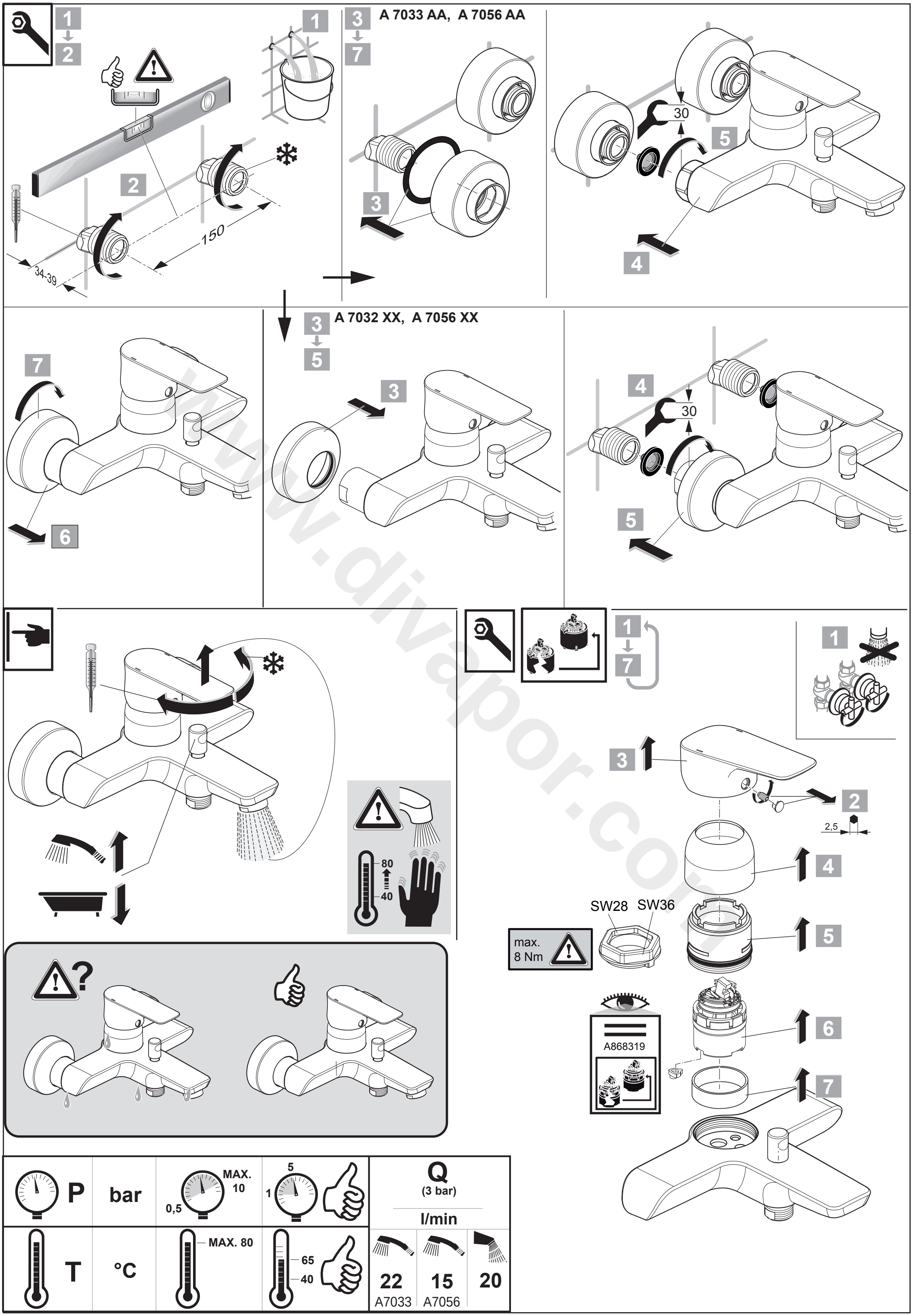

www.divapoor.com