Spare Parts / Ersatzteile / Pièces de recharge / Pezzi di Ricambio / Piezas de requesto / Parte de reposição / Reserveonderdelen / Reservdelar / Reservedeler / Varaosat / Vraosat / Varahlutir / Ανταλλακτικά / Yedek Parçalar / Náhradní díly / Náhradné diely / Nadomestni deli / Резервни части / Запчасти / Części Zapasowe / Piese de schimb / Rendelhető alkatrészek / Запасні частини / Reservni delovi / Резервни делови / Резервни делови / Atsarginių dalių / Tellitavad varuosad / Rezervju daļu

Pos.	Part No.
1	A 860 960 AA
2	A 860 961 AA
3	F 961 001 NU
4	A 960 396 AA
5	F 961 119 AA
6	A 962 574 NU
7	N 042 677 NU
8	A 960 462 NU
9	A 961 010 NU
12	A 963 026 NU
13	A 963 537 AA
14	F 961 120 AA
16	H 960 987 NU
17	A 961 882 NU
18	H 960 312 NU
19	A 963 287 AA
20	H 960 185 NU
21	A 961 817 NU
22	H 960 440 AA
23	A 962 061 AA
24	A 960 239 NU
25	T 2439 AA
26	F 961 079 NU

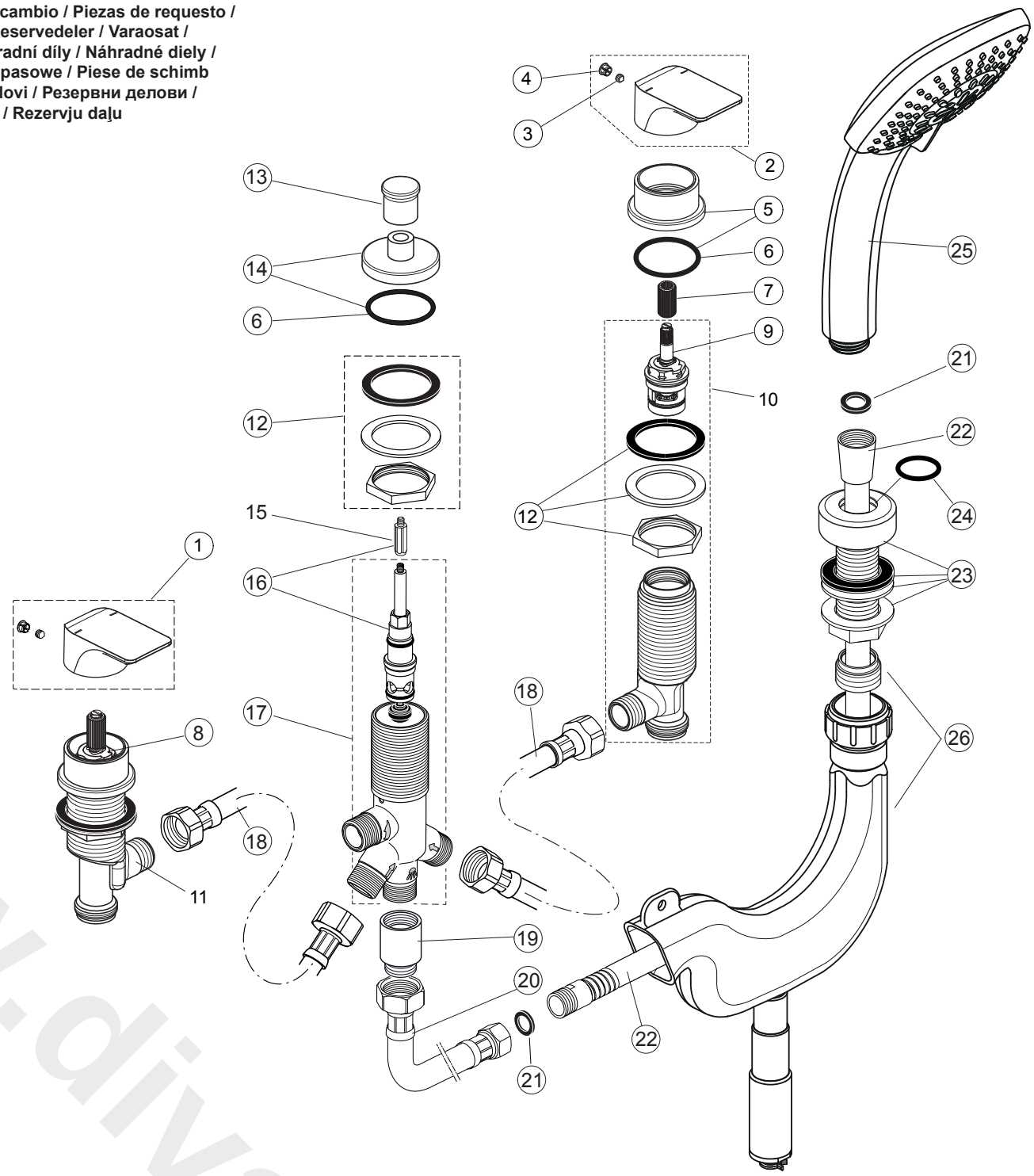

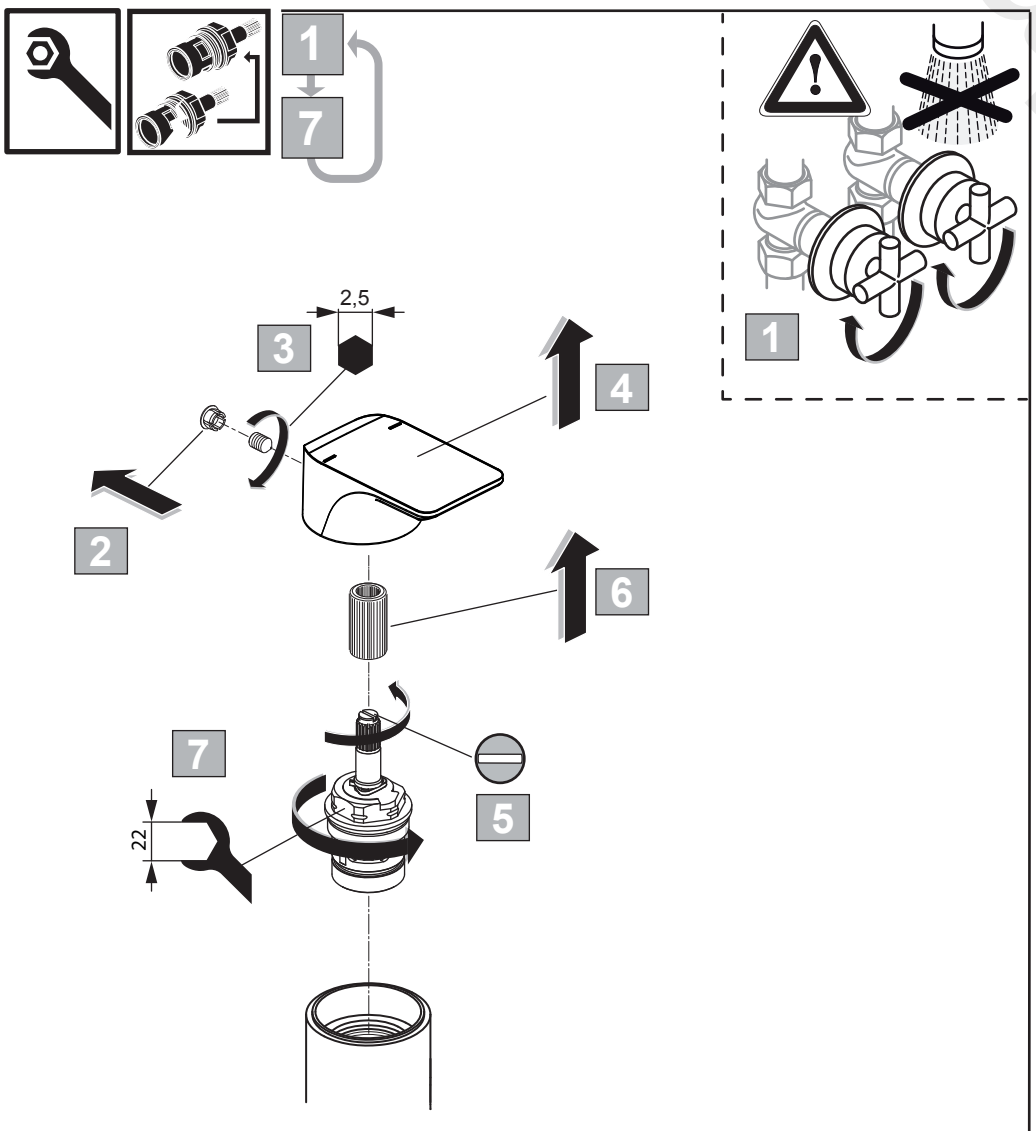

sottini

LAMBRO

A 6521 ..

0116 / A 868 069
(+ A 866 385)
Made in Germany

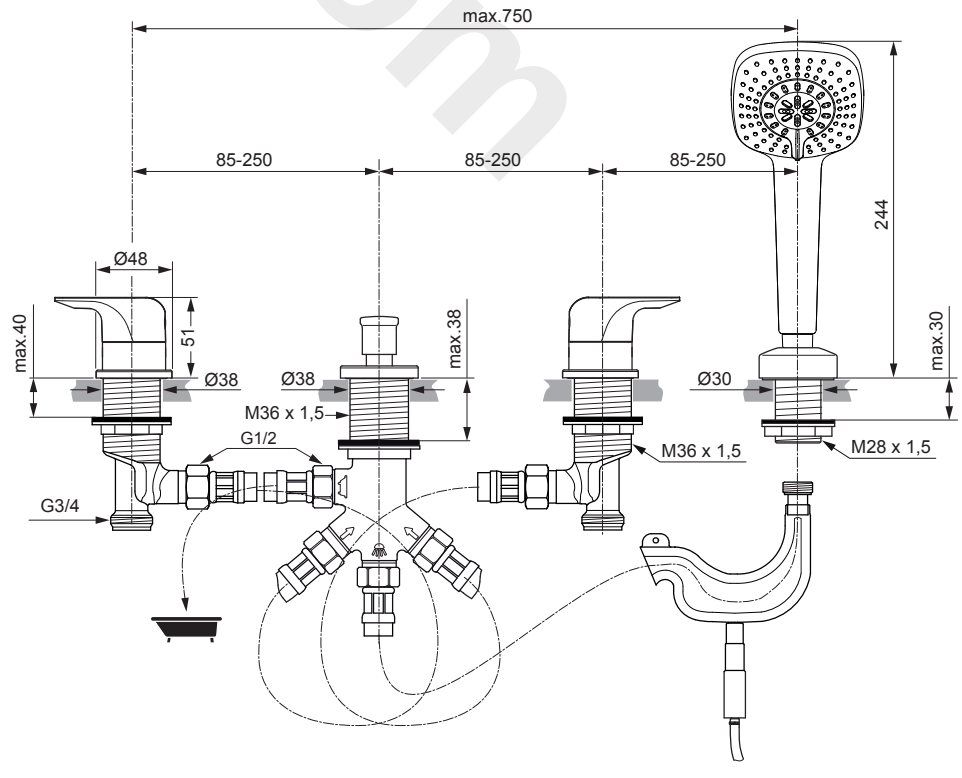

Ideal Standard International NV
Corporate Village - Gent Building
Da Vincilaan 2
1935 Zaventem
Belgium

www.idealstandardinternational.com

www.divapoof.com

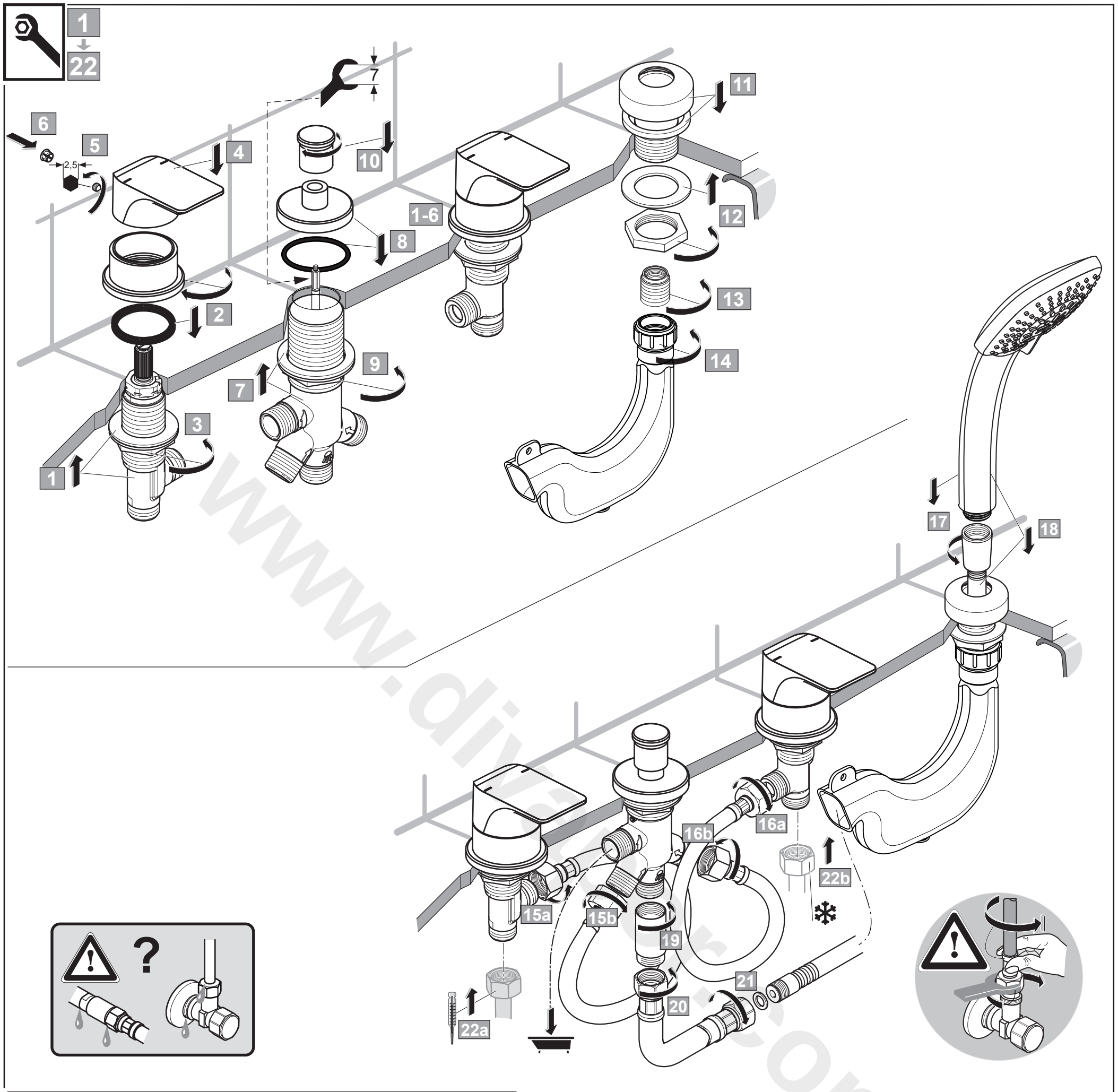

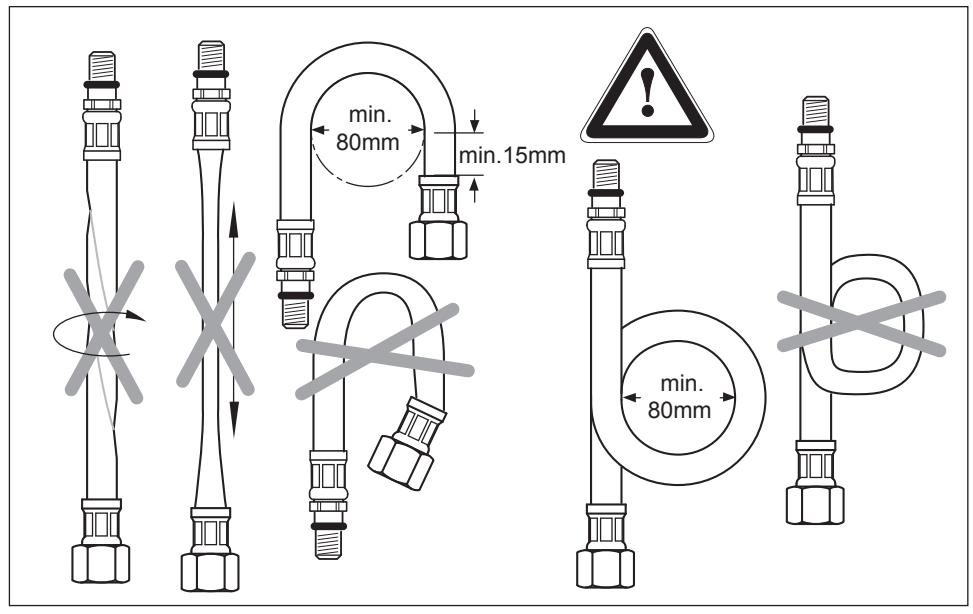

P	bar	0,5 — MAX. 10	1 — 5	Q (3 bar) l/min
T	°C	MAX. 80	65 / 40	23 / 8

www.diyautocom