Spare Parts / Ersatzteile / Pièces de recharge / Pezzi di Ricambio / Piezas de requesto / Parte de reposição / Reserveonderdelen / Reservdelar / Reservedeler / Varaosat / Vraosat / Varahlutir / Ανταλλακτικά / Yedek Parçalar / Náhradní díly / Náhradné diely / Nadomestni deli / Резервни части / Запчасти / Części Zapasowe / Piese de schimb / Rendelhető alkatrészek / Запасні частини / Reservni delovi / Резервни делови / Резервни делови / Atsarginių dalių / Tellitavad varuosad / Rezervju daļu

Pos.	Part No.
1	F 960 850 AA
2	A 860 603 NU
3	F 960 854 AA
5	A 960 230 NU
6	F 960 855 NU
7	F 960 856 NU
9	A 961 114 NU
10	A 962 294 NU
11	F 960 843 NU
15	B 960 432 NU
16	F 960 857 AA
17	A 962 370 NU
18	A 962 215 AA
19	A 961 172 NU
20	A 961 230 AA

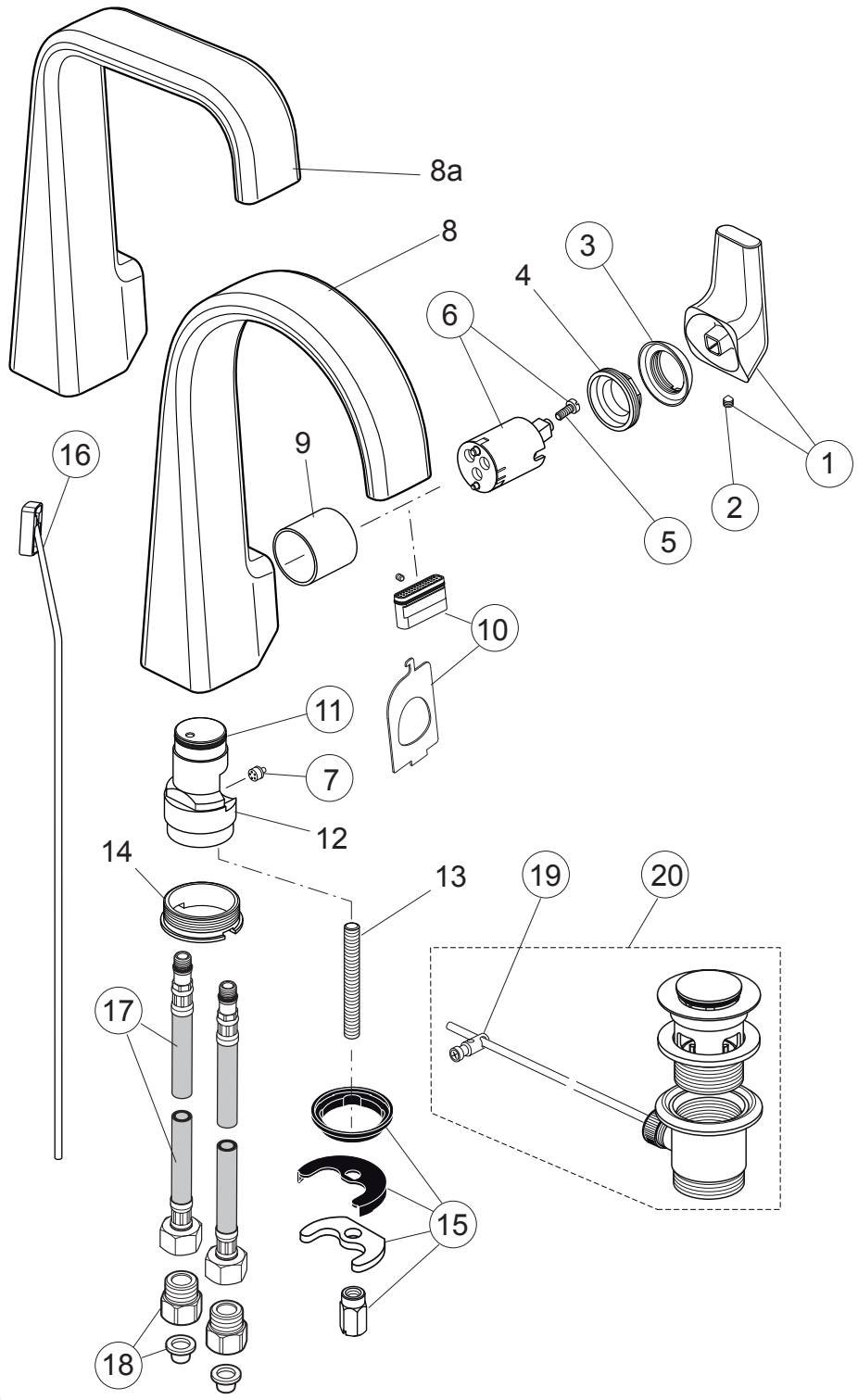

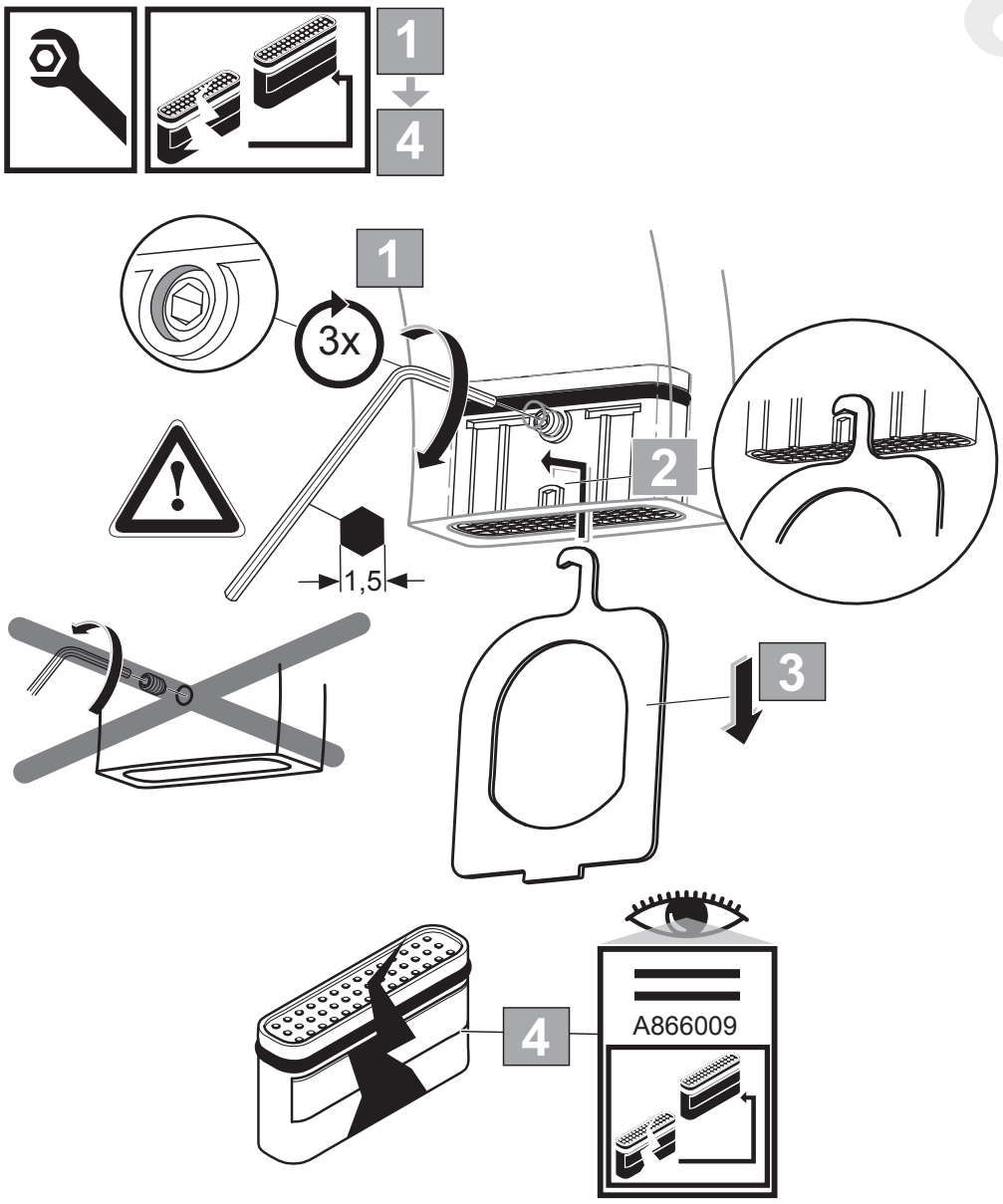

sottini

MELITO

A 6480 .. A 6481 ..
A 6482 .. A 6483 ..

0116/ A 868 073
(+ A 866 385)
Made in Germany

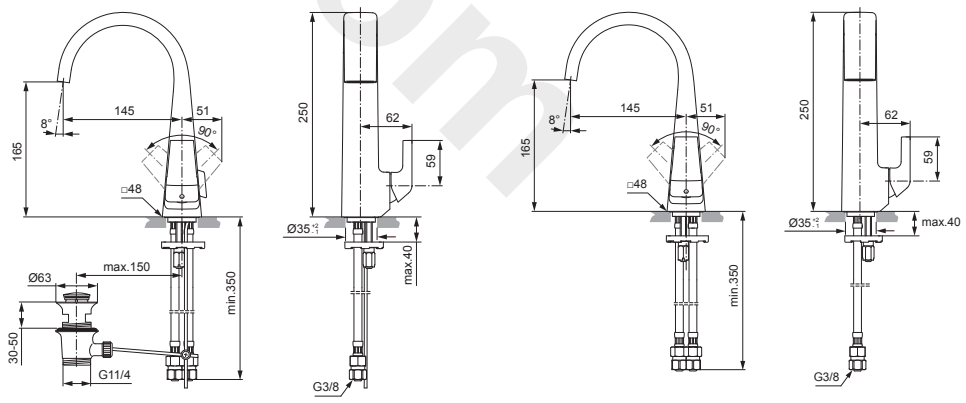

A 6480 .. **A 6481 ..**

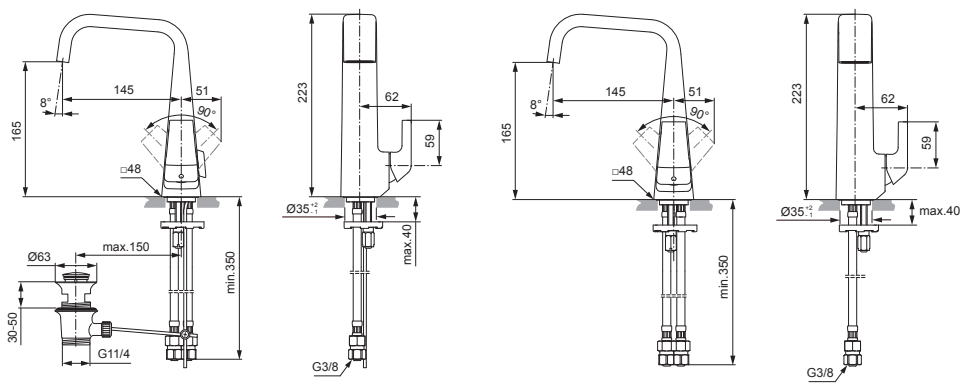

A 6482 .. **A 6483 ..**

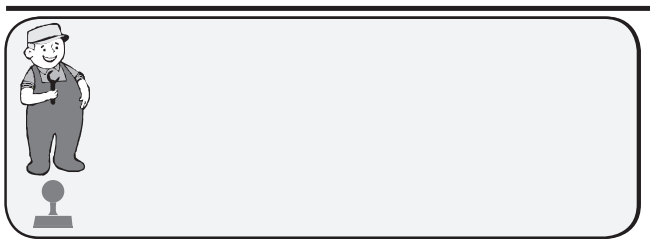

Ideal Standard International NV
Corporate Village - Gent Building
Da Vincilaan 2
1935 Zaventem
Belgium

www.idealstandardinternational.com

www.divaporte.com

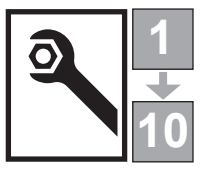

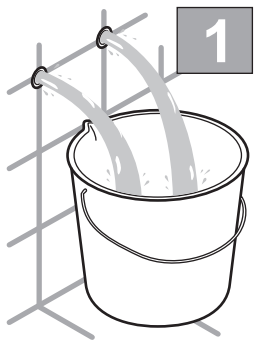

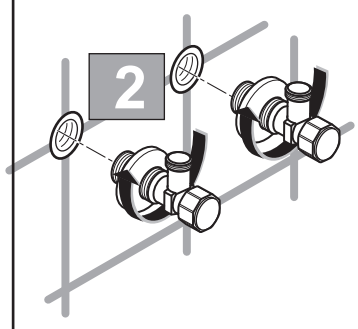

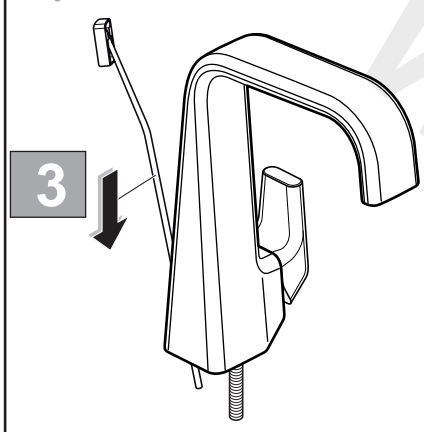

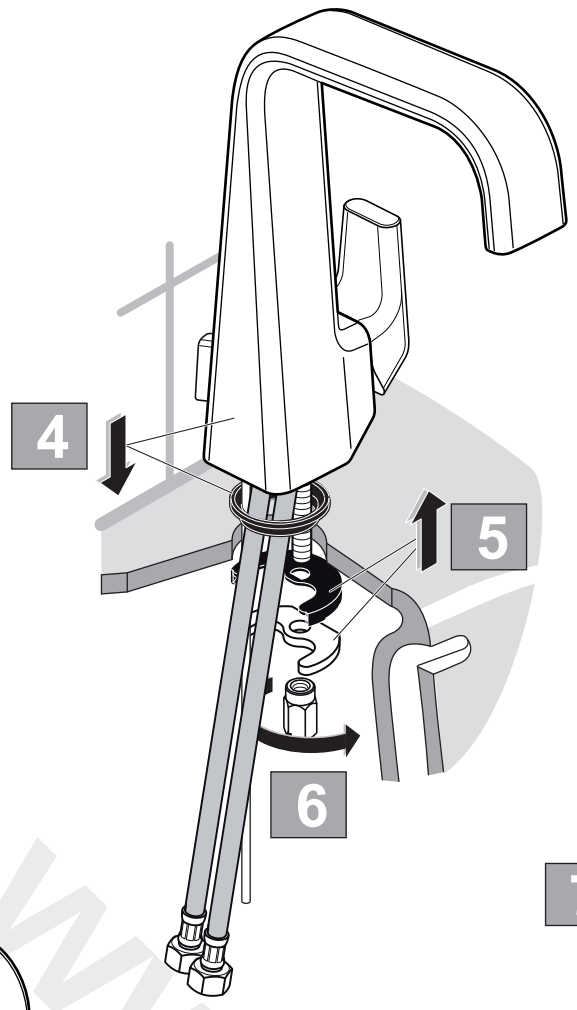

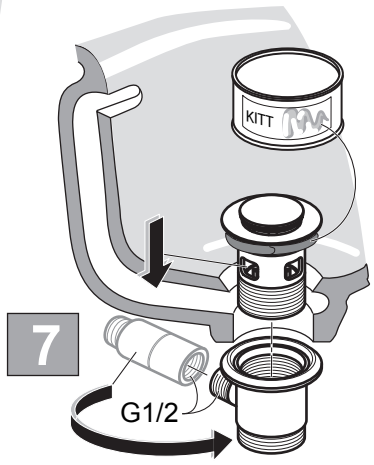

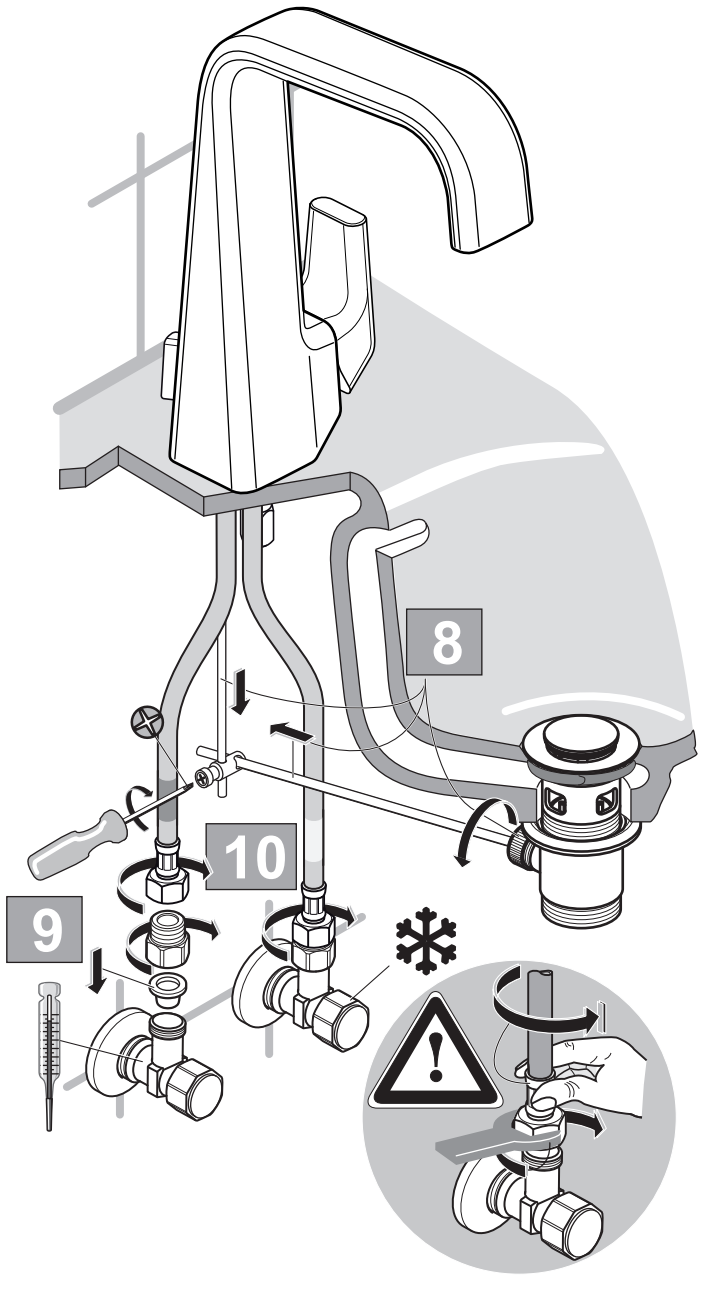

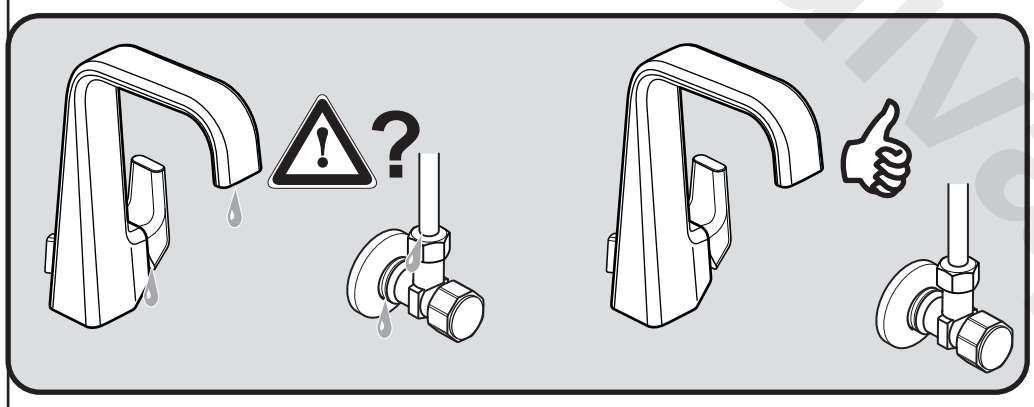

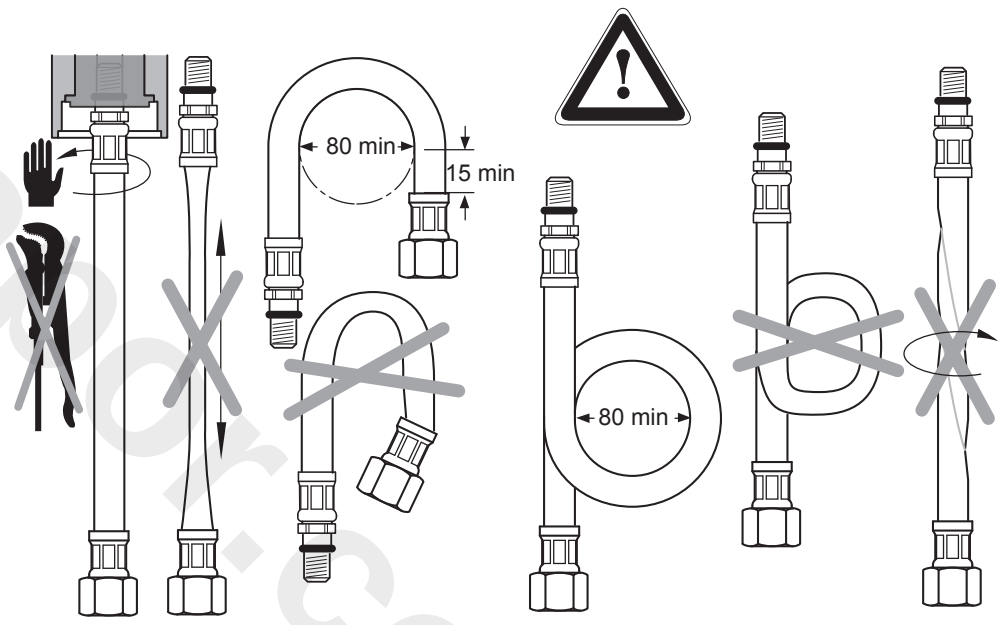

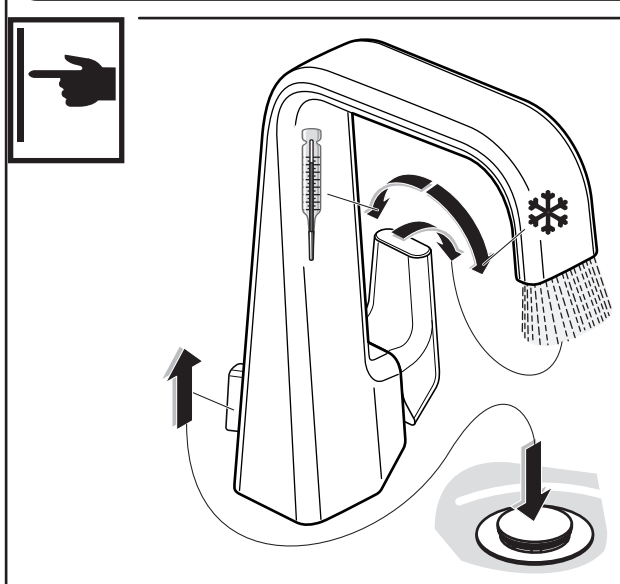

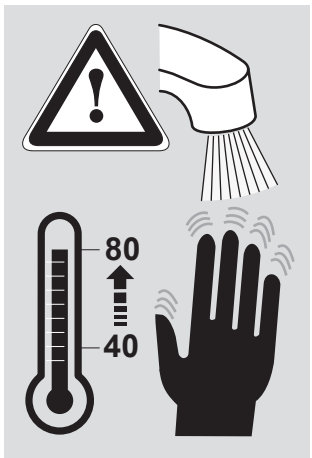

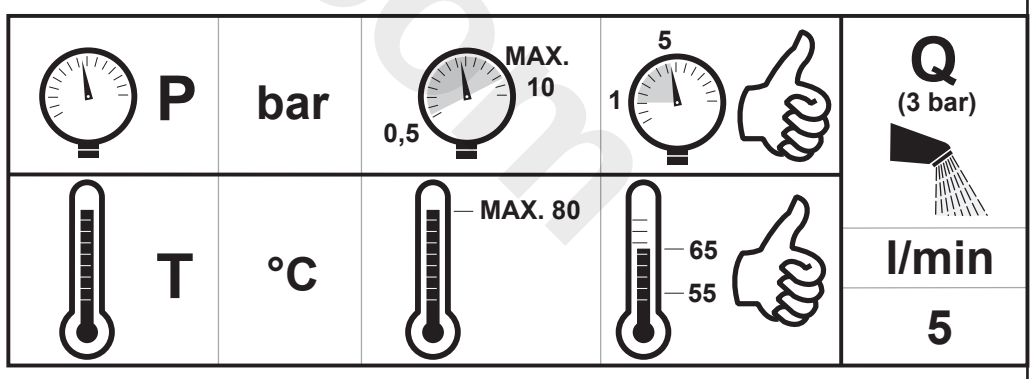

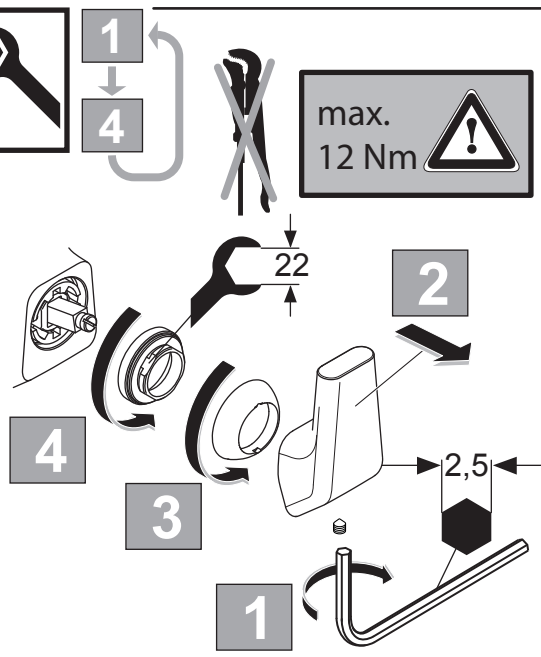

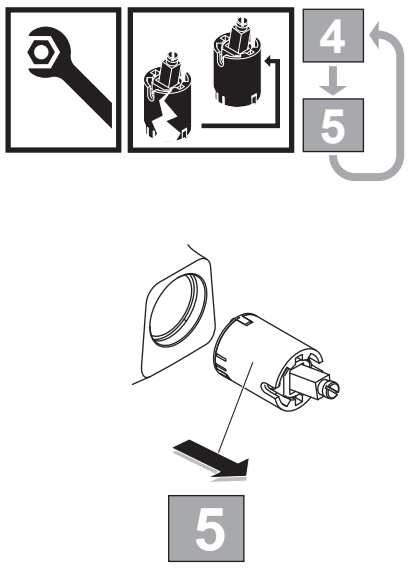

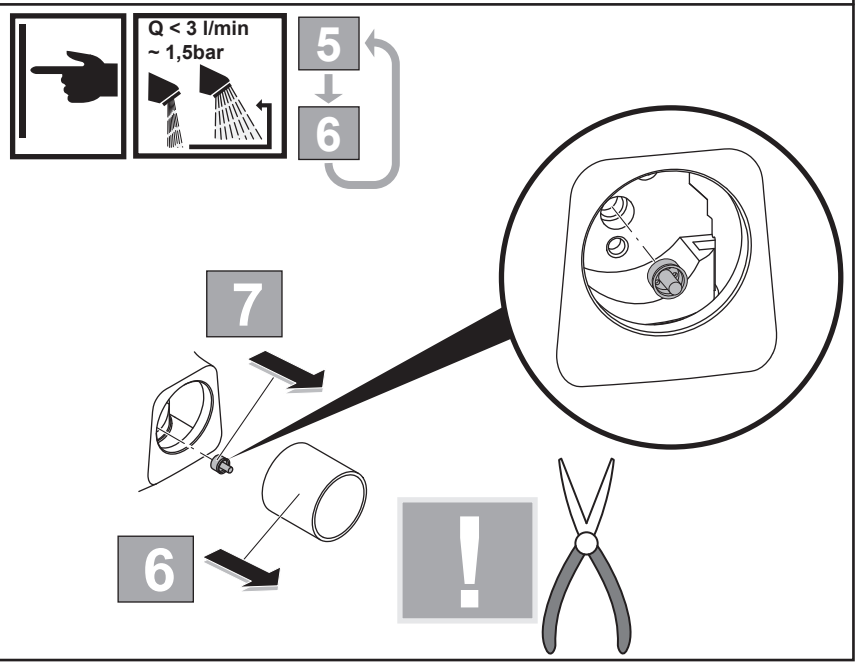

www.diyappliances.com