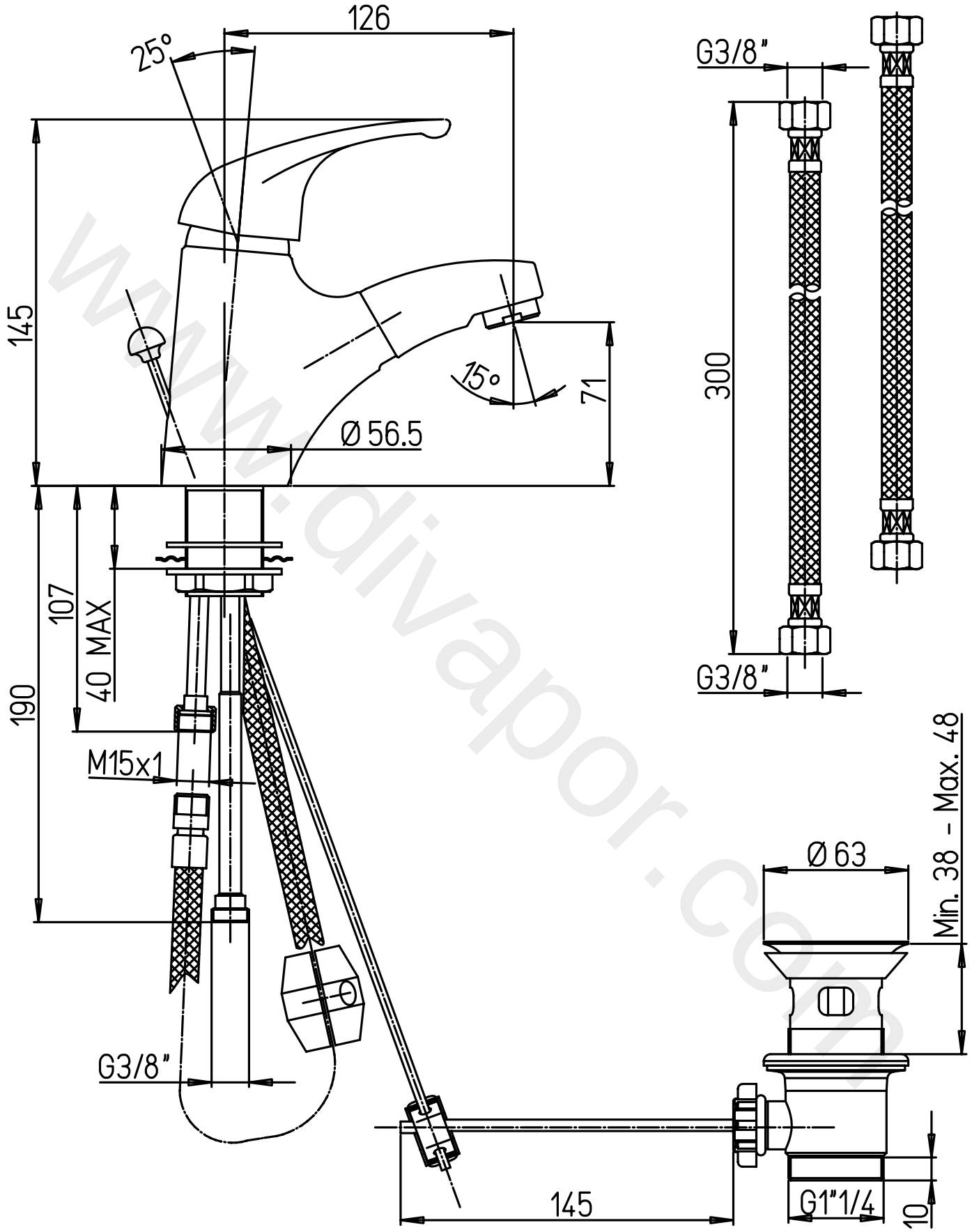

www.divapor.com